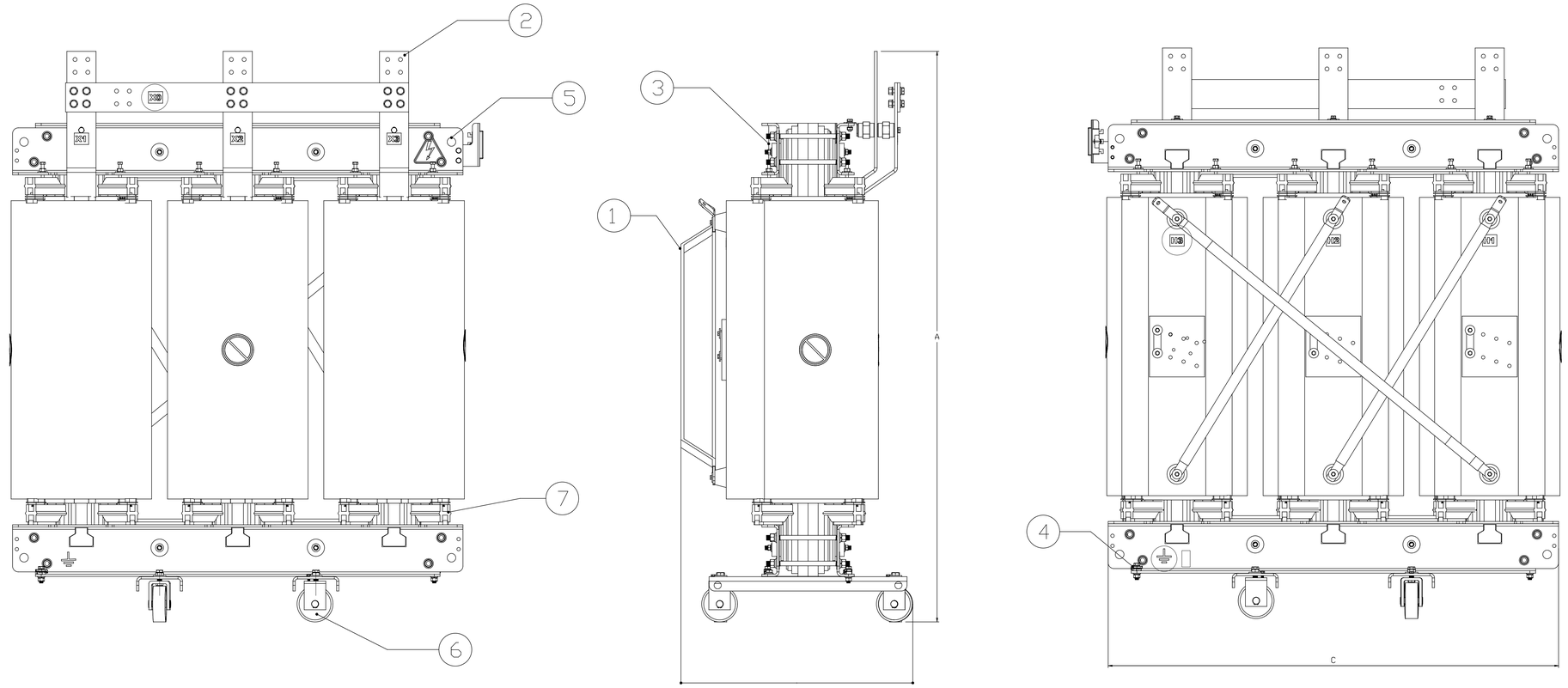

TRANSFORMADOR SECO ENCAPSULADO 13800-380V				
KVA	C(mm)	L(mm)	A(mm)	Kg
150	1400	800	1450	800
225	1450	850	1550	950
300	1450	850	1650	1100
500	1600	900	1700	1400
750	1600	900	2000	1800
1000	1700	900	2050	2150
1500	1900	1000	2100	3150
2000	1900	1000	2350	3650

POS	DENOMINAÇÃO
7	CALÇOS DE APOIO
6	RODA BIDIRECIONAL PLANA 125X40
5	OLHAL PARA SUSPENÇÃO DO TRANSFORMADOR COMPLETO
4	CONECTOR DE ATERRAMENTO PARA CABOS DE 10 A 70 mm2
3	PLACA DE IDENTIFICAÇÃO
2	BARRAS DE BAIXA TENSÃO
1	BARRAS DE ALTA TENSÃO

TRANSFORMADOR IP00
DESENHO DIMENSIONAL ORIENTATIVO

REVISÕES				
POSIÇÃO	DATA	DESCRIÇÃO	PROJETISTA	APROVAÇÃO
01	-	-	-	-
02	-	-	-	-
03	-	-	-	-

TRAEL
TRANSFORMADORES ELÉTRICOS

Título: Transformadores Trifásicos a Seco

PROJETO APROVADO
___/___/___ _____

Escala: S/E
Unidade: mm
Desenho: XXX-000-XX-000
Projetista: XXXXXX
Aprovado: XXXXXX
Observações: XXXXXX
Projeto: XXXXXX
Data: XXXXXX

FORMATO A3